Használati utasitás

1.0 CN Verzió

- Összecsukott forgószárny

A második és harmadik fokozat esetén az akadály kikerülés autómatikusan kikapcsol

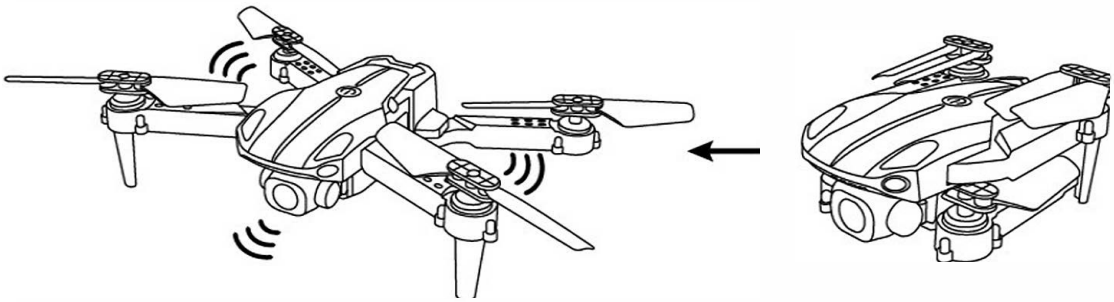

Please install the protector first to protect the motor and prevent injury to

Kérjük, először szerelje fel a védőburkolatot a motor védelme es a sérülések elkerülése esetében

- Forgószárny csere

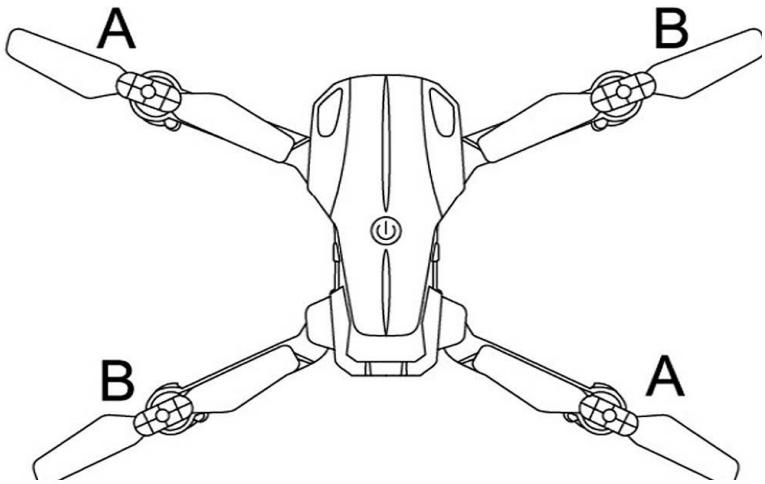

Please make sure that it is installed correctly,otherwise it will not be

Kérjük, ellenőrizze hogy megfelelően van-e telepítve, különben nem lesz képes normálisan repülni

Távirányító

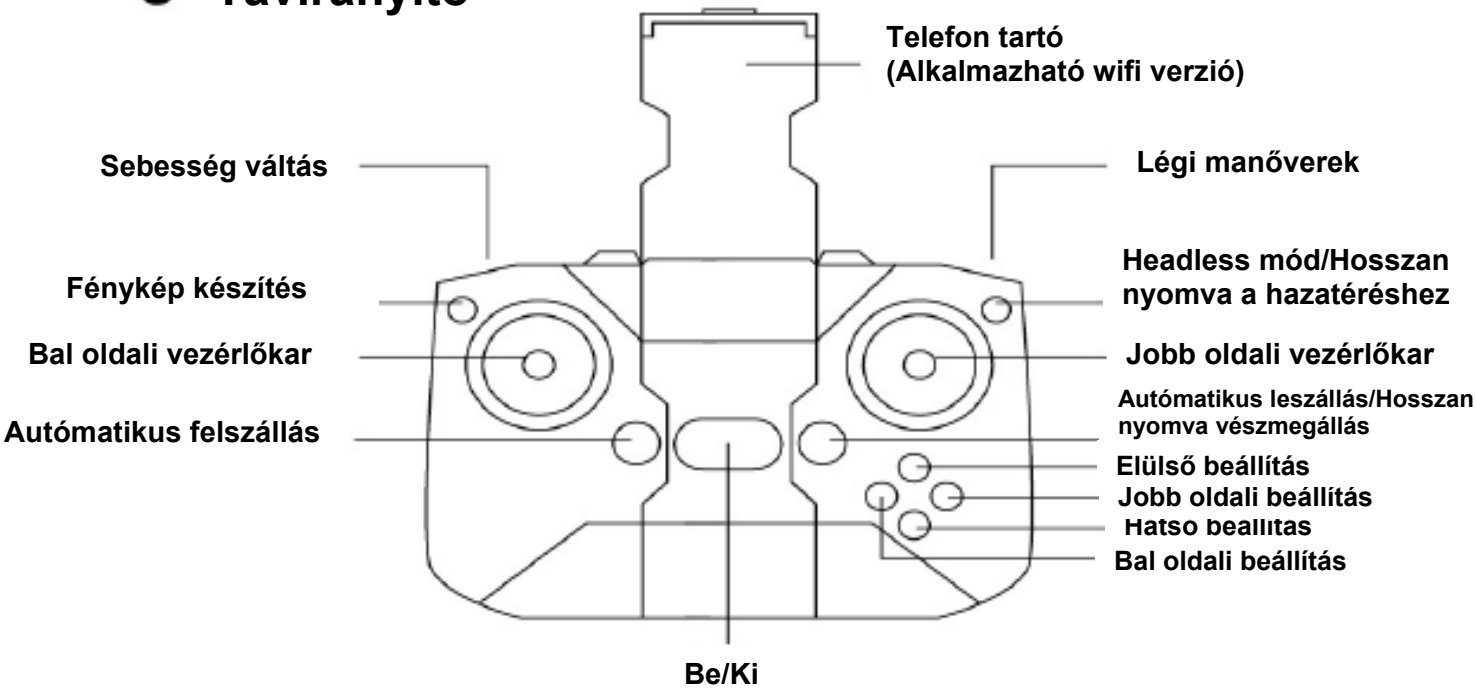

• Az elemek behelyezése a távirányítóba és a drónba

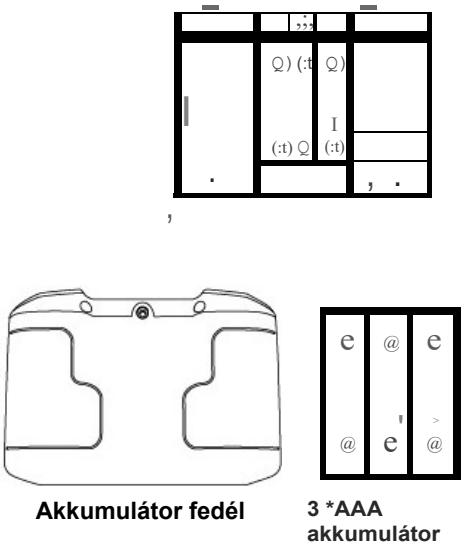

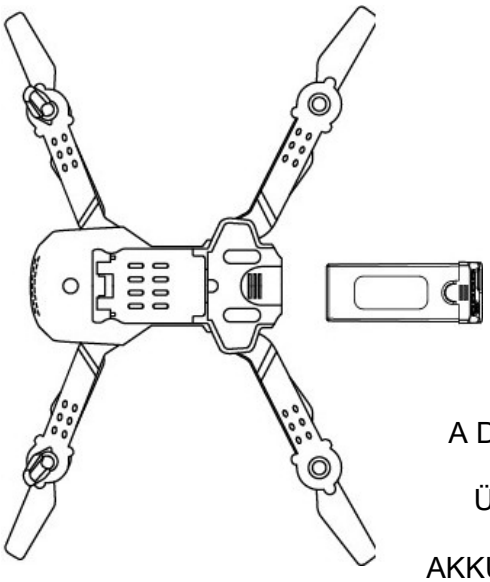

A DRÓN 3,7 V-OS TÖLTÉSI ÜZEMMÓDOT HASZNÁL AKKUMULÁTOROKHOZ

1. Kérjük, ne keverje össze a régi és az új elemeket
2. Kérjük, ne keverje össze a különböző típusú elemeket
3. Kérjük, cserélje ki az akkumulátort, amikor alacsony a feszültség
4. Ha hosszabb ideig nem játszik, vegye ki az akkumulátort

Az akkumulátorok feltöltése

1. Vegye ki az akkumulátort a drónból
2. Helyezze be az akkumulátort az USBc töltőkábelbe
3. Dugja be az USB-töltőkábelt a számítógép USB-interfészének tápellátásába. A piros jelzőfény jelzi, hogy az akkumulátor töltődik.
4. A töltési idő 120 perc. A piros lámpa kialszik, ha teljesen fel van töltve.

Javaslatok: Vegye ki az akkumulátort a töltőből, amikor az teljesen feltöltődött.
A fény ég: töltődik
A fény alszik: fel van töltődve

Magasság tartása

Miután a gázkart (bal oldali) a drón felemelésére/leengedésére használta a levegőben, engedje el a kart, a drón automatikusan megtartja magasságát, miután elengedi a kart.

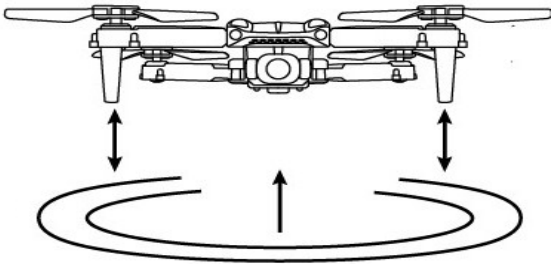

Javaslatok: A bal kar első mozgatásával beindítja a motorokat, a drón nem száll fel.
A drón csak a bal kar második mozgatásánál fog felszállni.

A drón felkészítése a repüléshez

1. Győződjön meg arról, hogy az akkumulátor fel van töltve.
2. Az elem behelyezése után nyomja meg a bekapcsoló gombot, ettől a pillanattól kezdve a drón körül kék fények sorozata világít, villognak, jelezve, hogy a drón a távirányító jelét keresi.
3. Miután behelyezte az elemeket a távirányítóba, nyomja meg a bekapcsoló gombot, ettől a pillanattól kezdve villogó kék fény fog kigyulladni, jelezve, hogy a távirányító a drón jelét keresi.
4. Mozgassa a távirányító bal karját a felette lévő, majd az alatta lévő pontra, ha a lámpa égve marad, a távirányító és a drón most együtt működik.
5. A távirányító készen áll. Ha a drón lámpái is égnek, akkor együtt fognak működni. Most már használhatja a távirányítót a drón kezeléséhez.

• Repülési parancsok

Emelkedés és leszállás

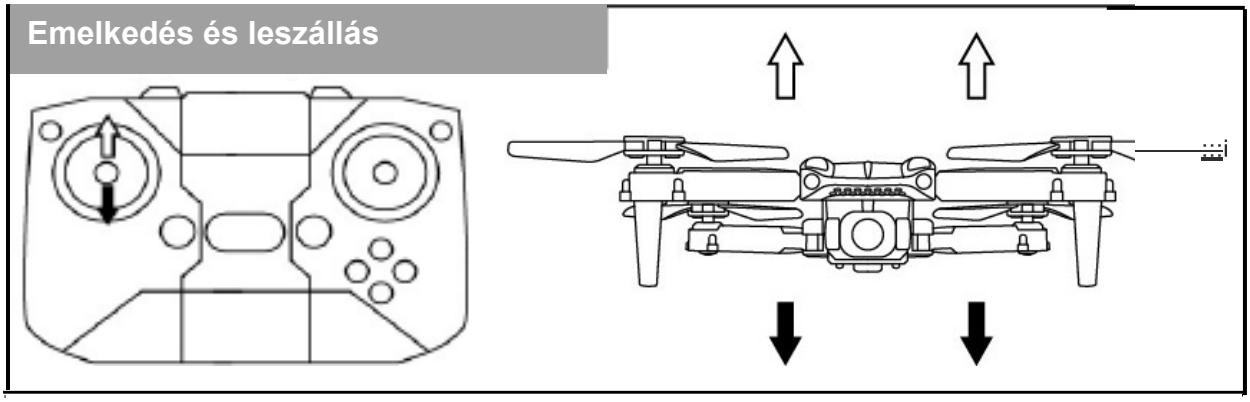

Előre és hátra

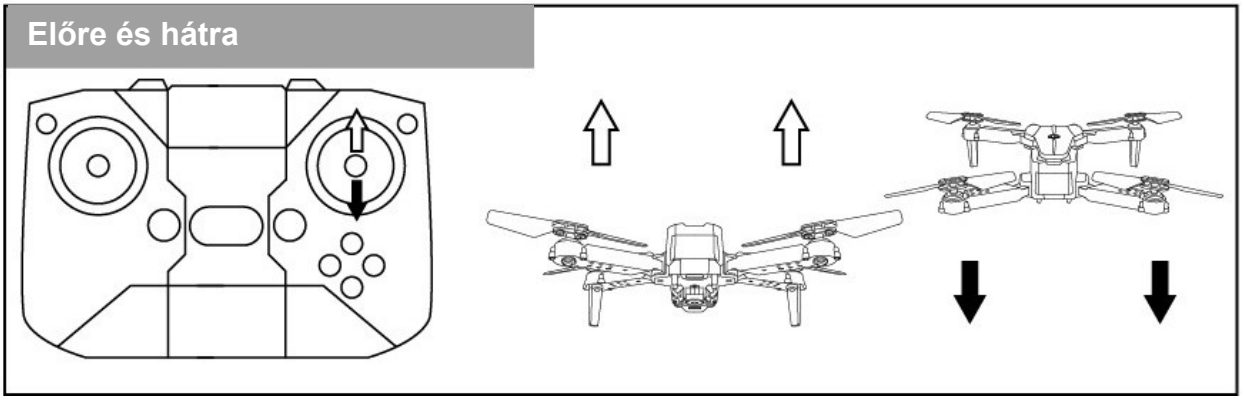

Balra és jobbra fordulás

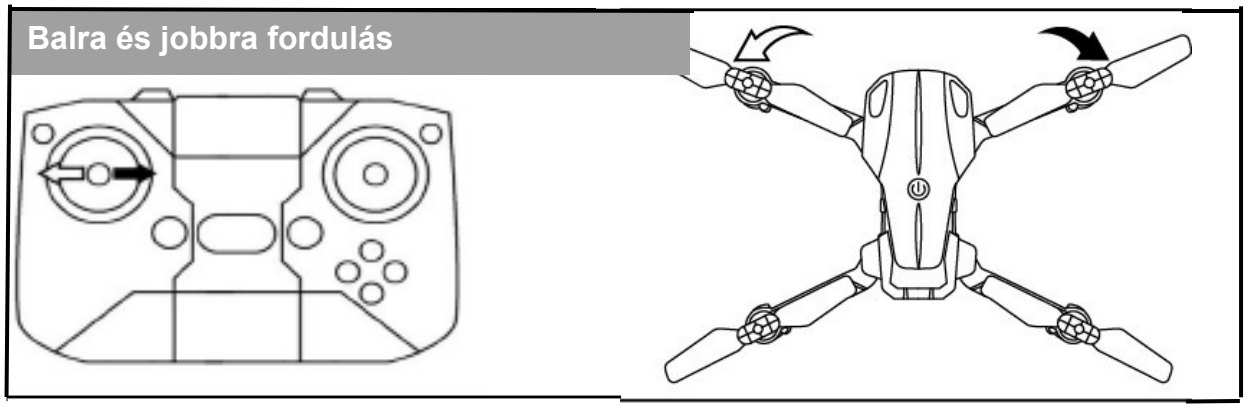

Bal és jobb oldali repülésvezérlő

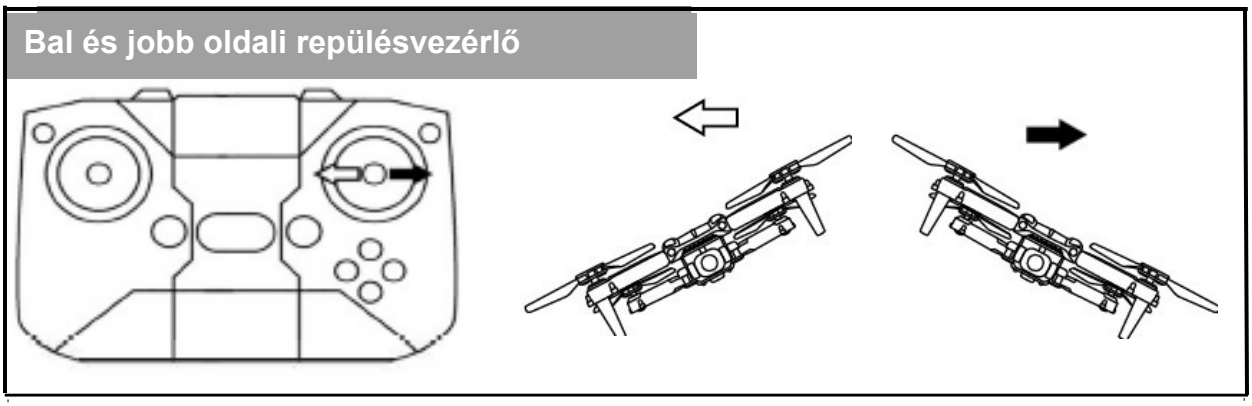

● Repülés közbeni beállítások

Ha a drón repülés közben előre vagy hátra tér el, vagy oldalra siklik anélkül, hogy parancsokat kapna, akkor ezeket az alábbi módszerekkel lehet orvosolni:

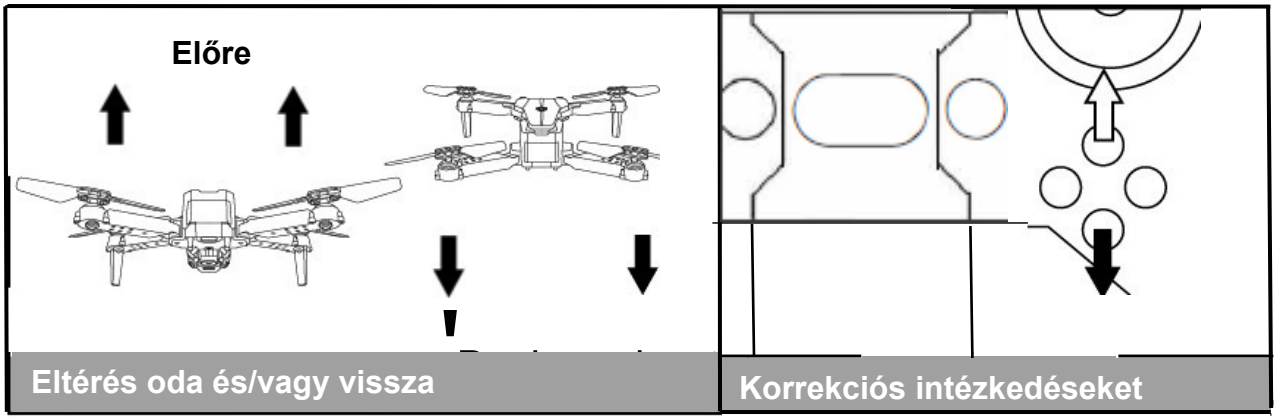

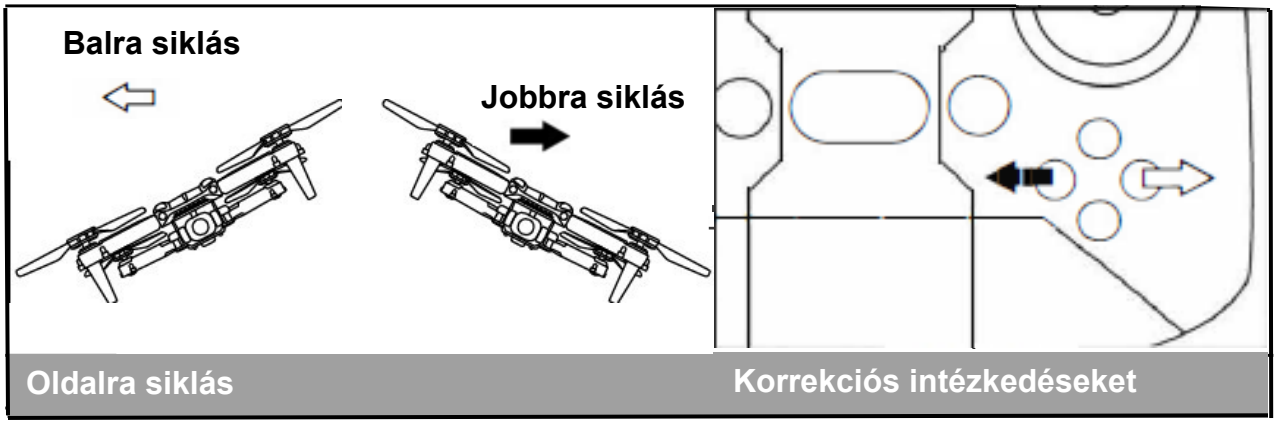

• Vízszintes kalibrálás

Vízszintes hely kalibrációs funkció a drón olyan esetekben használható, amikor a drón egy bizonyos irányba eltér repülés közben vagy forgás közben a repülés alatt. Helyezze a drónt egyenes és vízszintes felületre, mozgassa a karokat a képen jelzett irányba mellette a távirányító a jelérzékelő. Tartsa a karokat 3 másodpercig, ha a távirányító kék fénye égve marad,a kalibrálás befejeződött.

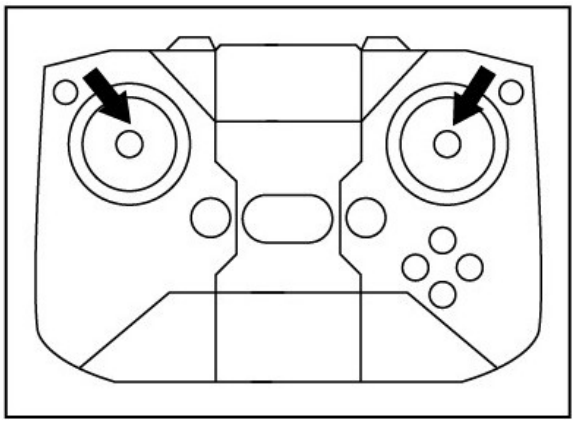

• Légi manőverek

Ha ismeri az alapvető műveleteket, fantasztikus és izgalmas trükköket és mutatványokat hajthat végre! Először is, repítse a repülőgépet 3 méternél magasabbra ,majd nyomja meg a Legi manőverek gombot a távirányító jobb hátsó oldalán,
majd nyomja meg a jobb oldali vezérlőkart (bármilyen irányba), hogy 360 fokos fordulatot hajtson végre.

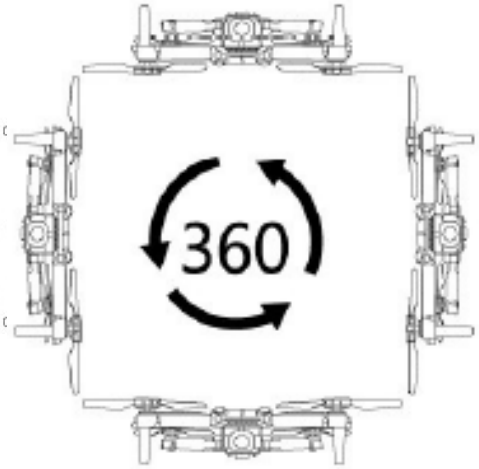

Vigyázat: Ezt a funkciót csak akkor javasolt használni, ha az akkumulátor jól fel van töltve

• Headless mód

Nem számít, melyik irányba forog a drón, a repülési irány megegyezik a dekódolás irányával.

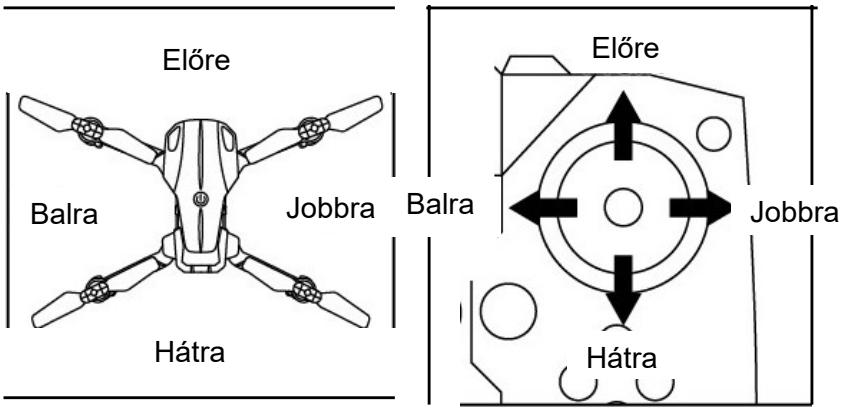

Javaslatok: Mielőtt aktiválná ezt a módot, határozza meg a drón irányát az aktiválás után.

• Automatikus visszatérés

Ezt a funkciót használva, a drón visszatér a kiindulási pontra.

A funkció aktiválása:

Hosszan nyomva a headless mód gombot

A funkció kikapcsolása:

1.Nyomja meg ismét a headless mód gombot

2.Mozgassa a jobb oldali vezérlőkart bármely irányba(jobbra,balra,előre,hátra)

- **Lemerült akkumulátor**

A drón lámpái figyelmeztetnek, ha az akkumulátor lemerült.
Lassan villognak: az akkumulátor lemerült.

Vigyázat: Nem hajthat végre légi manővereket, ha az akkumulátor la van merülve

• Automatikus fel-/leszállás

Automatikus felszállás:

Amikor a drón a földön van, nyomja meg az automatikus felszállás gombot a távirányítón.
A drón automatikusan felszáll 1,5 m magasságba.

Automatikus leszállás:

Amikor a drón a levegőben van, nyomja meg a távirányítón az automatikus leszállás gomot. A drón automatikusan leszáll abban a pontban, ahol van.

• Vészmegállás

Ha különböző okok miatt a drón nem áll meg, amikor a jobb oldali kart az ellenkező irányba mozgatja,
járjon el úgy, mint a következő képen, tartsa lenyomva a Vészmegállás gombot 2 másodpercig, és a drón azonnal megáll.

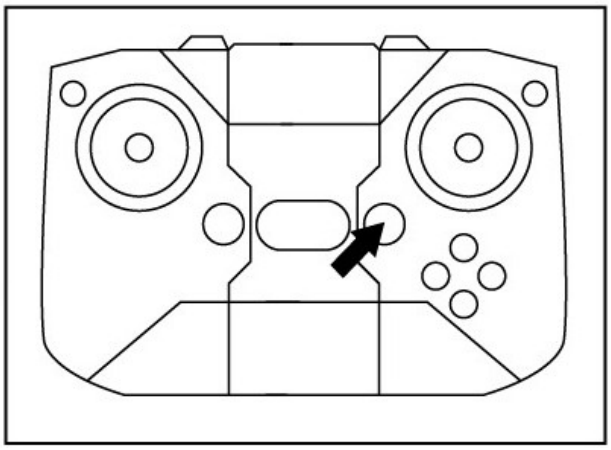

Javaslatok: Ez a funkció vészhelyzetekben használatos.